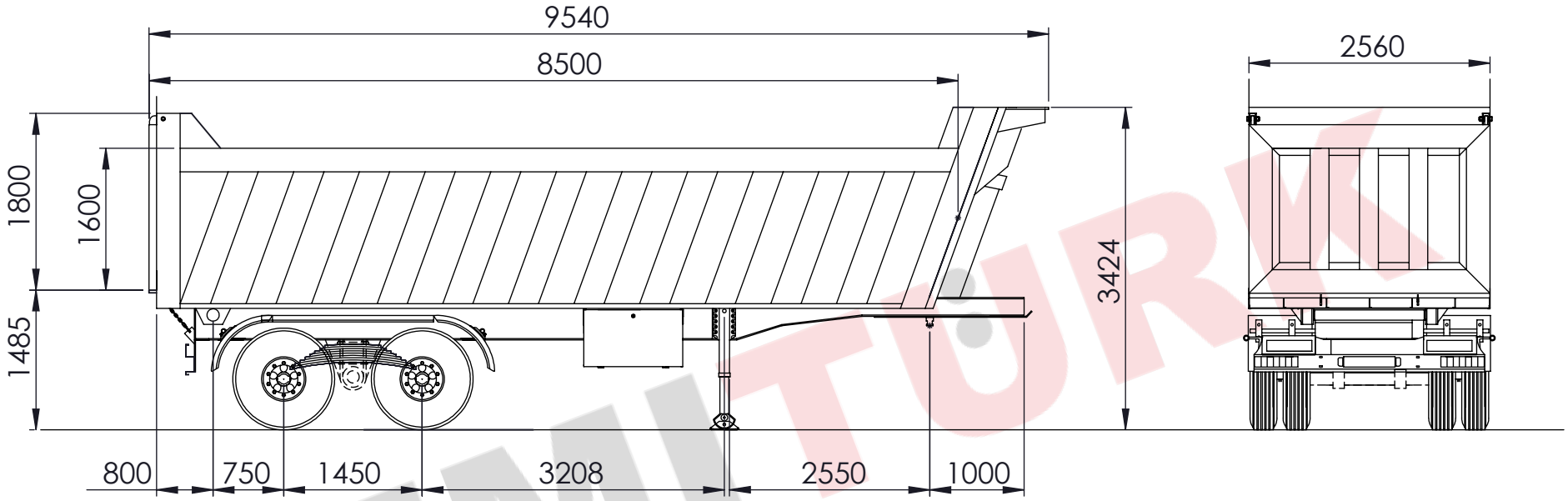

BİLGİLENDİRME:

* BÜYÜKYÜKSEL DAMPER Hid. Mak. San. Tic. Ltd. Şti. sürekli ürün geliştirmeyi prensip edinmiştir
* BÜYÜKYÜKSEL DAMPER <u>önceden haber vermeksizin</u> teknik ölçü ve özelliklerde değişiklik yapma hakkını saklı tutar
* Teknik çizim sözleşme ekine eklenmek üzere verilmiştir ve sadece bilgilendirme amaçlıdır

	İsim	Tarih & İmza
Çizen	A.TAŞDELEN	
Kontrol	A.ADIYAMAN	
Onay	O.ADIYAMAN	
Tip Onay	e5*2018/858*00075*00	
K.Y.S.	ISO 9001:2015 / QMS-0104558	
Ürün Kodu	STET20BP10	
Ürün Tanımı	32 m³ Ters Makas Damperli Yarı-Römork	

BÜYÜKYÜKSEL
DAMPER HİD. MAK. SAN. TİC. LTD. ŞTİ.
Ticari Marka Adı: SEMITÜRK
www.yukseldamper.com.tr
www.semiturk.com.tr
info@yukseldamper.com.tr
+90 530 610 1432 / +90 332 239 1860

Bu resmin bütün hakları BÜYÜKYÜKSEL DAMPER LTD. STI. 'ne aittir. Bu nedenle izinsiz çoğaltılamaz, kopyalanamaz ve yayımlanamaz.