SEMITÜRK®

MODEL:

STTT30A220 **TANKER YARI RÖMORK**

SEMITÜRK®

MODEL:
STTT30A220

TANKER YARI RÖMORK

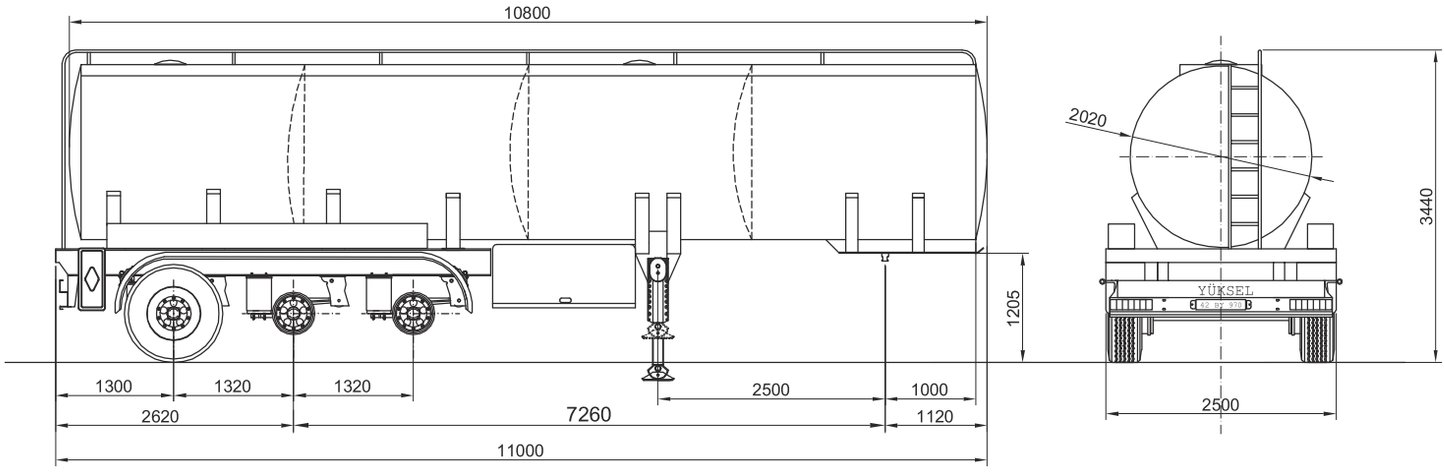

TANKER YARI RÖMORK	STTT30A220
Ağırlık ve Ölçüler	İsteğe Bağlı Hacim Ölçülerine Uygun Üretim Yapılmaktadır
Ana Yapı / Şasi	Yarım şasi monoblok olarak ya da tüm şasi şeklinde 'ST 52' kalite malzemeden toz altı kaynak makineleri ile kaynatılarak üretilir Şasilerin kesitine uygun yan destek profilleri civata bağlantılı Tank gövde sacı 'ST37' 4 mm A1 kalite EEC tüzüğüne uygun 5 adet dalgakıran, 40 mm çapında 4 adet menhol kapağı, 3 toplama + 2 boşaltma boru sistemli çıkış vanaları, 3" çapında 2 adet tahliye borusu ve tahliye valfi. 0.35 bar basınçla test edilir
Lastikler	385 / 65 R 22.5" ölçülerinde 6 + 1 adet tubeless lastik
Fren Sistemi	2 hatlı fren donanımı, EBS, 2S/2M & 4S/2M
King Pimi	DIN standartlarında 2" civata bağlantılı
Ayaklar	Teleskopik mekanik iki hızlı ayaklar, Dinamik: 25.000 kg, Statik : 50.000 kg
Dingiller	3 dingil BPW uyumlu, 12 ton taşıma kapasiteli, kare kesitli
Süspansiyon Sistemi	Hava süspansiyon "5813", Z makaslar 100 mm, süspansiyon ventilleri ve amortisörler
Elektrik Donanımı (E-1 Sertifikalı)	24 V aydınlatma sistemi, 7'li dağıtım kablosu ve trafik regülasyonlarına uygun donanım
Standart Aksesuar	1 x yedek lastik yuvası, 1 x takım sandığı, 1 x su tankı, park takozu ve tutucusu, FRP çamurluklar, merdiven hortum taşıyıcıları, 6.5 m kapaklı ve kilitli çıkış merdiveni, üst platform yürüyüş bandı

BÜYÜKYÜKSEL DAMPER VE HİDROLİK MAK. SAN. TİC. LTD. ŞTİ.
2.Organize Sanayi Bölgesi Reisköy Caddesi No: 3 P.K.: 42002
KONYA / TÜRKİYE Tel: +90 332 239 1860 Fax : +90 332 239 1864
www.yukseldamper.com - www.yukseldamper.com.tr
info@yukseldamper.com - info@yukseldamper.com.tr

Distribitör / Temsilci

KOSGEB
www.kosgeb.gov.tr
Basım Tarihi : 30.06.2011
Basım Yeri : Adım Matbaacılık