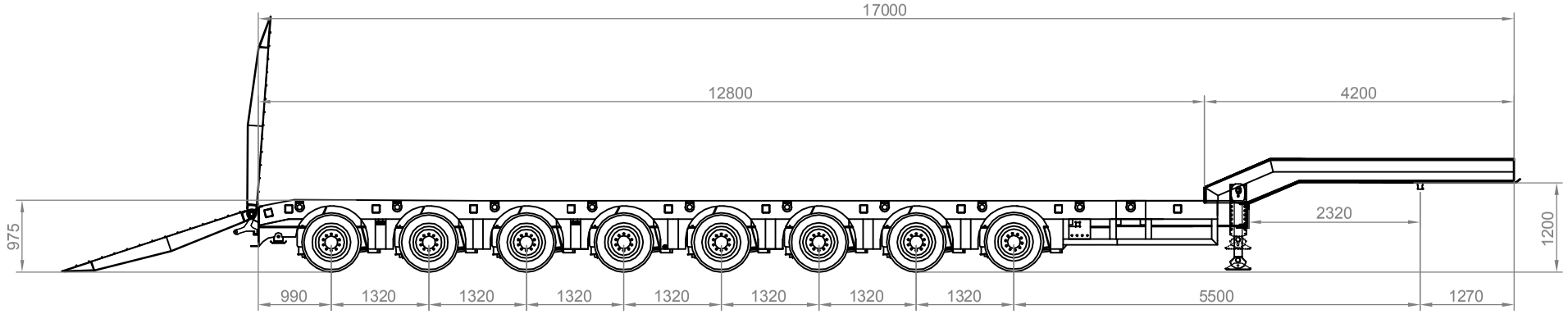

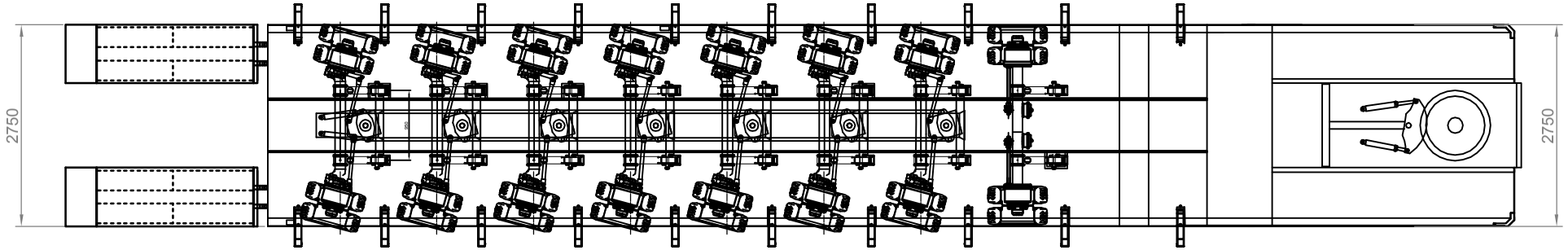

SERBEST TOLERANSLAR (mm) TS DIN7168					KOSE RADUSLERI :		ADET	A4	DEGISIKLIK NR:
BOYUTLAR	120-400	400-1000	1000-2000	2000-4000	WEIGHT:		1		DEGISIKLIK TARIHI
KABA TOLERANS	4	4	4	4					YARI MAMUL NR :
URUN KODU :					MALZEME :		IMZA	TARIH :	MONTAJ NR :
					CIZEN :	H.USTA			ONCEKI RESIM NR :
XXXXXXX					KONTROL :	A.ADIYAMAN			NR'LI RESIM ILE BIRLIKTEDIR
					ONAY :	O.ADIYAMAN			NR'LI RESMIN YERINE GECER
SEMITÜRK					URUN ADI: 8 DİNGİL LOWBED KAPALI				PARCA NR :
									RESIM NR :
									PRG. NR :
Bu resim BÜYÜK YÜKSEL DAMPER HİDROLİK MAK. SAN. LTD ŞTİ. aittir.İzinsiz kopyalanamaz ve kullanılamaz.									SHEET OF